Peitelevy

Peitelevy, Carat, 4-osainen, valkoinen lasi

Tyyppi: 1724-811

Snro: 2166299

GTIN: 4011395157046

IP20

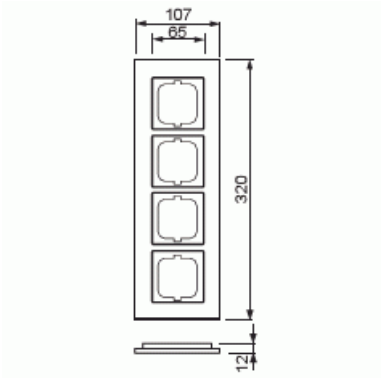

Uppoasennuspeitelevy 1-osaisille keskiölevyllisille kalusteille, kuten esimerkiksi kytkimet. Materiaali lasia. Puhdistus tavanomaisilla miedoilla kotitalouden pesuaineilla. Voimakkaiden liuottimien käyttöä on varottava.

Tekniset tiedot

Yleistä tietoa

Tuotetunnus:	2CKA001754A4445

Pakkaus

Paketti:	1
Yksikkö:	kpl

ETIM Data

Yksikköjen määrä:	4
Asennussuunta:	vaaka ja pysty
Vaakayksiköiden määrä:	4
Pysty-yksiköiden määrä:	4

© ABB 2024
Y-tunnus 0763403-0
www.asennustuotteet.fi/catalog

Asiakaspalvelukeskus
puh. 010 222 1999
contact.center@fi.abb.com

Puhelinvaihde
010 22 11

Asennuskehys:	Ei
Uppoasennus:	Kyllä
Soveltuu lattiarasialle:	Ei
Soveltuu johtokanavalle:	Kyllä
Soveltuu uppoasennukseen:	Ei
Merkintäpaikka:	Ei
Materiaali:	lasi
Materiaalin laatu:	lasi
Halogeeniton:	Kyllä
Antibakteerinen käsittely:	Ei
Pinnan suojaus:	käsittelemätön
Pintamateriaali:	kiiltävä
Väri:	valkoinen
Läpinäkyvä:	Ei
Saranoitu kansi:	Ei
Kotelointiluokka (IP):	IP20
Iskunkestävyysluokka:	IK03
Kiinnitystapa:	puristusasennus
Leveys:	107 mm
Korkeus:	320 mm
Syvyys:	11 mm
Upotusleveys:	63 mm
Upotuskorkeus:	63 mm
Asennusaukon koko:	71 mm

© ABB 2024
Y-tunnus 0763403-0
www.asennustuotteet.fi/catalog

Asiakaspalvelukeskus
puh. 010 222 1999
contact.center@fi.abb.com

Puhelinvaihde
010 22 11